CEVC

CÔNG TY TNHH CHINA ECOTEK VIỆT NAM

Tiết kiệm năng lượng,
ánh sáng hiệu quả, chất lượng cao.
Trải nghiệm tuyệt vời của LED.

CHINA ECOTEK

CSC GROUP
中鋼集團

Sản phẩm sử dụng bộ nguồn điện Mean Well.

Dòng sản phẩm này bao gồm tấm nền gốm hiệu suất cao COB và thiết bị tản nhiệt hiệu suất cao kết hợp với "Bộ nguồn LED AC / DC mean well hàng đầu thế giới". Các tính năng nội trội của bộ nguồn là:

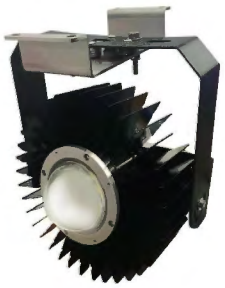

(1) Thiết kế loại 1, kết hợp với vỏ kim loại.
(2) Tích hợp chức năng hiệu chỉnh hệ số công suất (PFC).
(3) Khả năng chống sét lên đến 4KV.
(4) Cấp độ chống bụi và chống thấm nước cao IP65/IP67
(5) Chức năng bảo vệ hoàn chỉnh: Bảo vệ ngắn mạch / Bảo vệ quá dòng / Bảo vệ quá điện áp / Bảo vệ quá nhiệt
(6) Lựa chọn điện áp diện rộng: 90-520V. Hệ thống sản phẩm này đã thông qua kiểm tra sản phẩm nghiêm ngặt nhất và đạt được nhiều chứng nhận quốc gia. Khác với đèn LED đa năng, nó là một loại đèn tuyệt vời với độ an toàn cao, tuổi thọ cao và chi phí bảo trì thấp.

Công suất	Đèn High Bay	Đèn rọi	Đèn Đường	Đèn chiếu sáng khu vực làm việc	Đèn led chuyên dùng cho xe cẩu
80W / 100W	O	O		O	
100W			O		
100W / 150W	O	O	O		O
240W / 300W	O	O			O
400W	O	O			O
600W	O	O			O
900W	O	O			O

240W / 300W ĐÈN LED

Đèn được trang bị tấm siêu dẫn gốm Nguồn sáng COB, nhiệt độ thấp, phân rã ánh sáng thấp, tuổi thọ cao, với thấu kính quang học không tuổi, hệ thống tản nhiệt tích hợp được cấp bằng sáng chế, trọng lượng nhẹ và dễ lắp đặt. Sau khi thử nghiệm nhiệt độ khắc nghiệt và thời tiết, nó vẫn có thể duy trì sử dụng bình thường trong một thời gian dài dưới môi trường bụi cao, nhiệt độ cao và độ ẩm cao.

Đặc Điểm Kỹ Thuật	240W / 300W
Nguồn Sáng	Chips led COB bằng gốm
Phân Bố Cường Độ Ánh Sáng	Vòng Tròn Đối xứng (25°/60°/90°/120°) /Không đối xứng(140°*60°)
Nhiệt Độ Màu	3000K/4500K/5500K(±300K)
Chỉ Số Tạo Màu	Tiêu chuẩn Ra80(±2)
Hiệu Suất Chiếu Sáng	120 lm/W(±5%)
Nhiệt Độ Hoạt Động	-25°~60°
Trọng Lượng Đèn	4.5 Kg
Tuổi Thọ Ước Tính	50,000 giờ (* ở 30°C)
Chỉ Số Bảo Vệ	Thân đèn : IP68 ; Cung cấp điện : IP 65
Bảo Hành	2 năm
Thông Số Nguồn	MeanWell ELG240W/HLG320W AC 220V

Chứng Nhận Sản Phẩm	240W	300W
Giấy chứng nhận của Cục kiểm tra hàng hóa BSMI	O	O
CNS14115 Giá trị giới hạn nhiễu tần số vô tuyến và phương pháp đo đối với thiết bị điện chiếu sáng và các thiết bị tương tự.	O	O
CNS14335 Nguyên tắc chung an toàn đèn điện.	O	O
CNS15592 Tính an toàn ánh sáng sinh học của nguồn và hệ thống nguồn - mức rủi ro thấp	O	O
CNS14335 Phân loại khả năng bảo vệ của vỏ thiết bị đ iện-đạt chỉ số IP68	O	O
CNS8886 Thử nghiệm bằng phương pháp phun nước muối-1.000 giờ.	O	O
Test độ rung ở cường độ 3G trên 3 trục XYZ đạt đến 150.000 lần.	O	O
Dán nhãn năng lượng	O	

240W / 300W ĐÈN LED
Bản Vẽ Kích Thước

(1) Mặt Bên Của Cấu Trúc Sản Phẩm

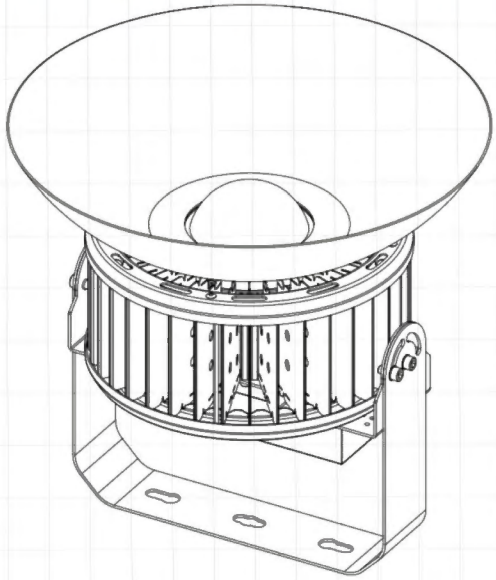

(2) Sơ Đồ Vị Trí Lỗ

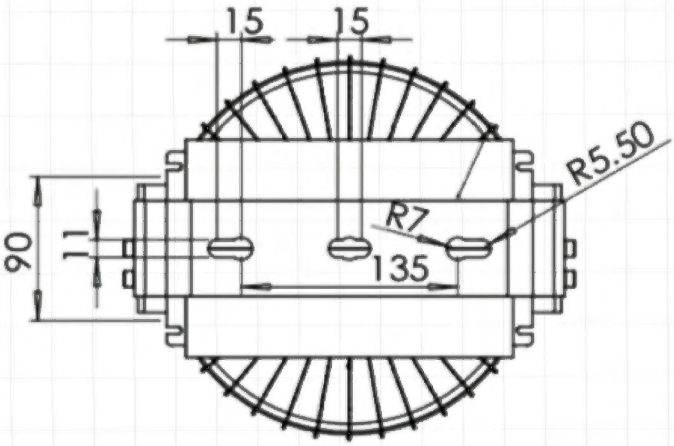

(3) Biểu Đồ Quan Sát Góc Chiếu Sáng

Khung Cảnh Phía Trước
(Chụp Đèn)
60º - 140º

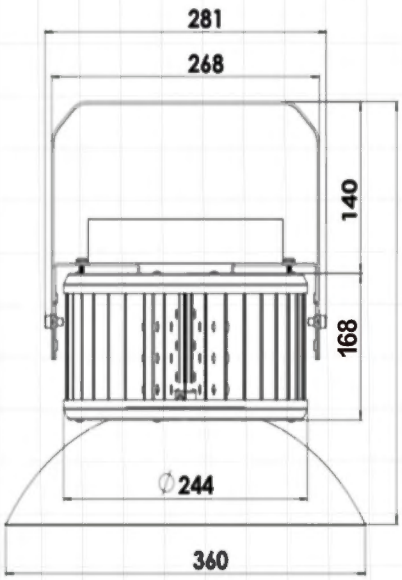

Khung Cảnh Phía Trước
(Ống Kính)
60º - 140º

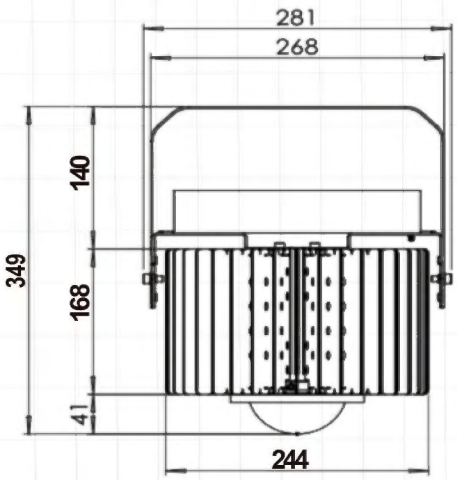

Khung Cảnh Phía Trước
25º

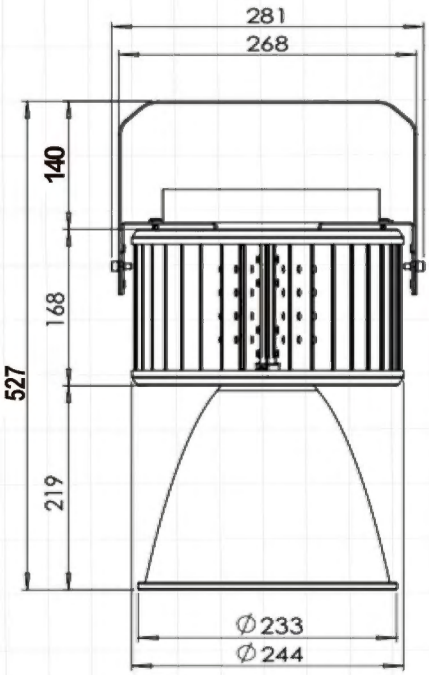

CEVC

中宇越南責任有限公司
CHINA ECOTEK VIETNAM CORPORATION

節能、光效、高品質
LED的極致體驗

CHINA ECOTEK

CSC GROUP
中鋼集團

明緯電源系列

本產品系列由高效能陶瓷基板COB及高效散熱器搭配”世界第一LED AC/DC明緯電源供應器”所組成。其電源特點為：

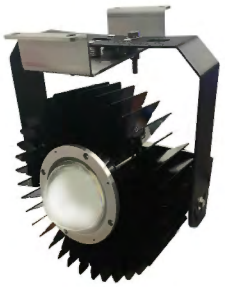

(1)Class I設計，搭配金屬外殼

(2）內建主動式功率因數矯正功能(PFC)

(3）防雷擊突波能力達4KV

(4）IP65/IP67高防塵防水等級

(5）完整保護功能：短路保護/過電流保護/過電壓保護/過溫保護

(6）廣域的電壓選擇：90-520V

本產品系統通過最嚴格的產品檢驗並取得多項國家級認證，不同於一般市售的LED燈具，為一安全性高使用壽命長低維護成本的優良燈具。

瓦數	天井燈	投光燈	路燈	工作燈	天車燈
80W / 100W	○	○		○	
100W			○		
100W / 150W	○	○	○		○
240W / 300W	○	○			○
400W	○	○			○
600W	○	○			○
900W	○	○			○

240W/300W 天井燈/投光燈

產品特點：搭載陶瓷超導板COB光源，低溫度、低光衰，長壽命，搭配不老化光學玻璃透鏡，專利一體成型的散熱系統，經過嚴酷之耐溫耐候性測試，於高粉塵、高溫、高溼環境下，依然能長期維持正常使用。

規 格	240瓦 / 300瓦
光源模式	陶瓷COB集合式光源
光型	對稱性圓形(25°/60°/90°/120°) /非對稱形(140°*60°)
色溫	3000K/4500K/5500K(±300K)
演色指數	標準Ra80(±2)
光效	120 lm/W(±5%)
操作溫度	-25°~60°
燈具重量	4.5 Kg
推估壽命	50,000 小時 @ 30°環溫
防水防塵	燈體 IP68 ； 電源 IP 65
保固年限	2年
電源規格	MeanWell ELG240W/HLG320W AC 220V

認 證	240瓦	300瓦
BSMI商檢局認證	○	○
CNS14115電器照明與類似設備之射頻干擾限制值與量測方法	○	○
CNS14335燈具安全通則	○	○
CNS15592光源及光源系統之光生物安全性-低風險等級	○	○
CNS14335電氣外殼保護分類-IP68符合	○	○
CNS8886鹽水噴霧測試-1000小時	○	○
15萬次三相（X/Y/Z）振動測試	○	○
天井燈節能標章	○	

240W/300W 機構尺寸圖

(一)產品結構示意圖

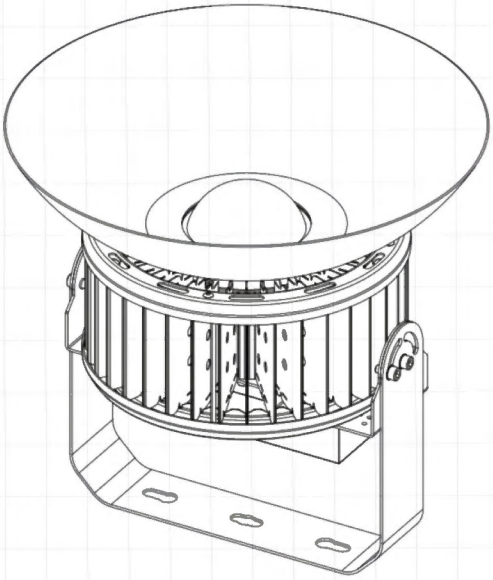

(二)孔位示意圖

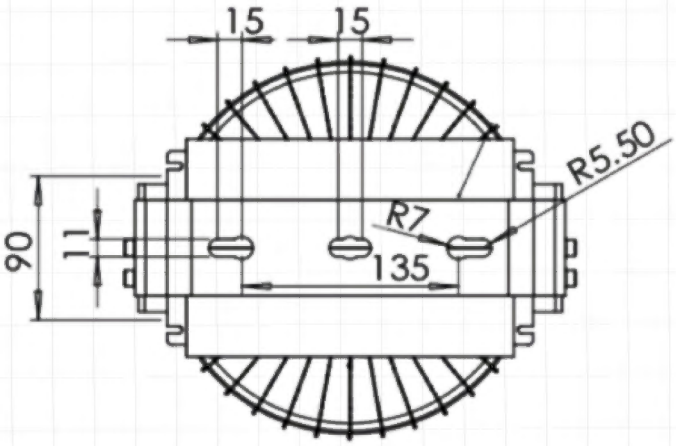

(三)各角度觀測圖

正視圖(燈罩)
60-140度

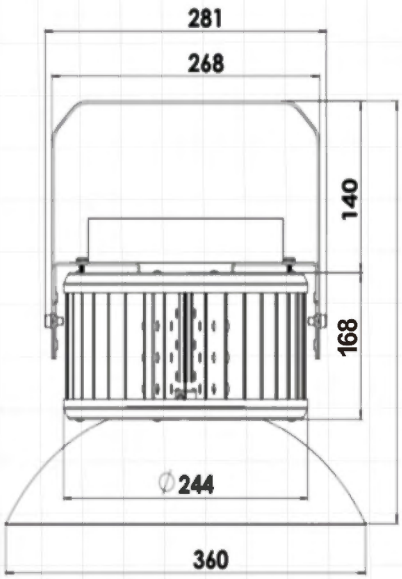

正視圖(透鏡)
60-140度

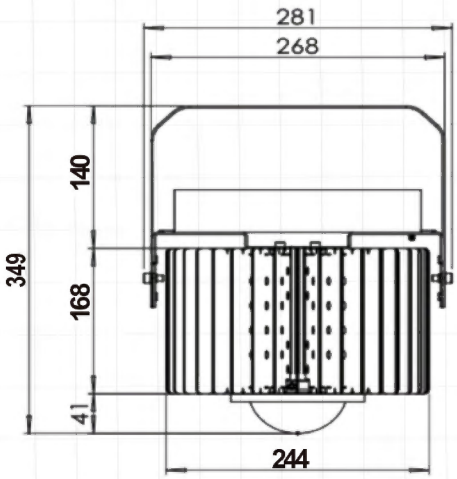

正視圖
25度

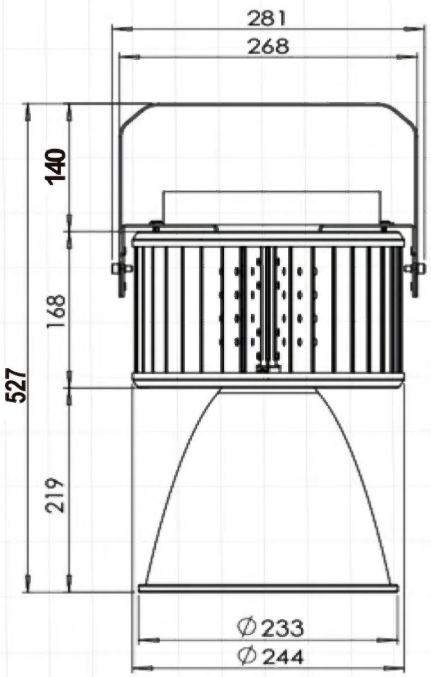

CEVC

CHINA ECOTEK VIETNAM CORPORATION

Energy Saving, Light Efficiency, High Quality

LED Supreme Experience

CHINA ECOTEK

CSC GROUP

中鋸集團

MeanWell AC/DC Power Supply Series

This series consists of high-performance Ceramic COB and Heat Dissipation System with "worldwide well-known LED AC / DC MeanWell power supply".
The features are:

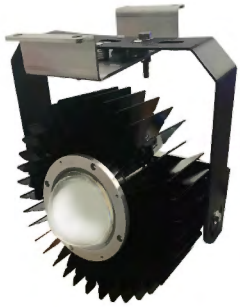

(1) Class 1 design, with metal casing
(2) Built-in active power factor correction function (PFC).
(3) Surge resistance up to 4KV
(4) IP65/IP67 high dustproof and waterproof Level
(5) Complete protection function: Short circuit protection / Over current protection / Over voltage protection / Over temperature protection
(6) Wide voltage selection: 90-520V. This series of products has passed the most rigorous quality inspection and obtained many national certifications.

Different from other general LED lamps, it is an excellent lamp with high safety, long service life and low maintenance cost.

Wattage	High bay Light	Spotlight	Street Light	Working Light	Crane Light
80W / 100W	○	○		○	
100W			○		
100W / 150W	○	○	○		○
240W / 300W	○	○			○
400W	○	○			○
600W	○	○			○
900W	○	○			○

240W / 300W LED High Bay Light

Lamp equipped with ceramic superconducting board COB light source, low temperature, low light decay, long lifetime, with non-aged optical glass lens, patented integrated heat dissipation system, light weight and easy to install. After the harsh temperature and weather resistance test, it can still maintain normal use for a long time under high dust, high temperature and high humidity environment.

Specification	240W / 300W
Light Source	Aggregate source ceramic COB
Light Patterns	Symmetrical circle(25°/60°/90°/120°) /asymmetrical(140°*60°)
Color Temperature	3000K/4500K/5500K(±300K)
Color Rendering Index	Standard Ra80(±2)
Luminous Efficiency	120 lm/W(±5%)
Operating Temperature	-25°~60°
Lamp Weight	4.5 Kg
Estimated Lifetime	50,000 hours @ 30° ambient temperature
Ingress Protection Rating	Lamp body：IP68 ； Power supply：IP 65
Warranty	2 years
Power Specifications	MeanWell ELG240W/HLG320W AC 220V

Certification	240W	300W
BSMI commodity inspection and certification	○	○
CNS14115 Limits and methods of measurement of radio disturbance characteristics of electrical lighting and similar equipment	○	○
CNS14335 General requirements and tests for luminaires.	○	○
CNS15592 Photobiological safety of lamps and lamp systems - Low risk level	○	○
CNS14335 Degrees of protection provided by enclosures-Compliant with IP68	○	○
CNS8886 Methods of salt spray testing-1,000 hours	○	○
Pass 150,000 times three-phase (X/Y/Z) vibration test.	○	○
Passing the patio lamp energy saving stamp test	○	

240W / 300W LED Mechanism Dimensions

(1) Side View Of Product Structure

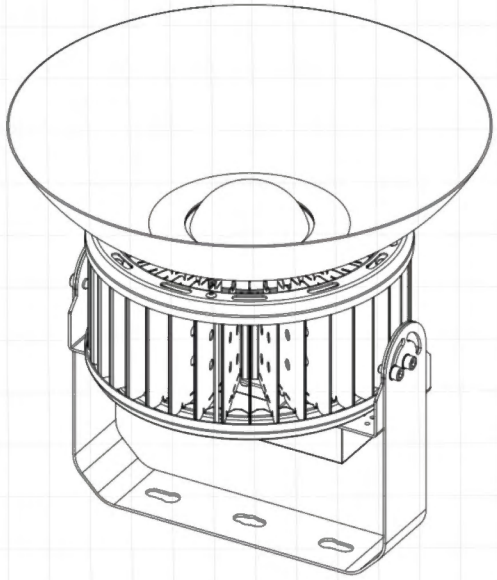

(2) Schematic Diagram Of The Hole Position

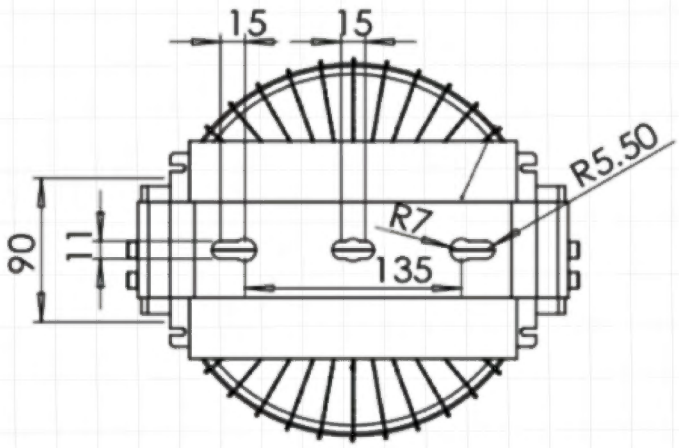

(3) Lamp Appearance By Lighting Angle

Front View
(Lampshade)
60º - 140º

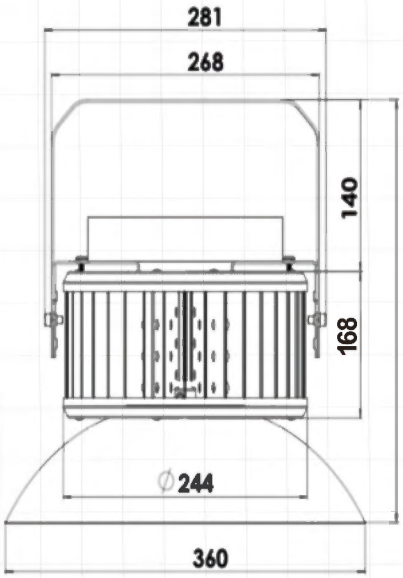

Front View
(Lens)
60º - 140º

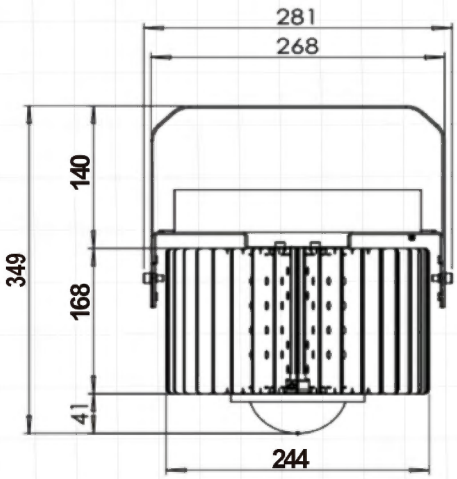
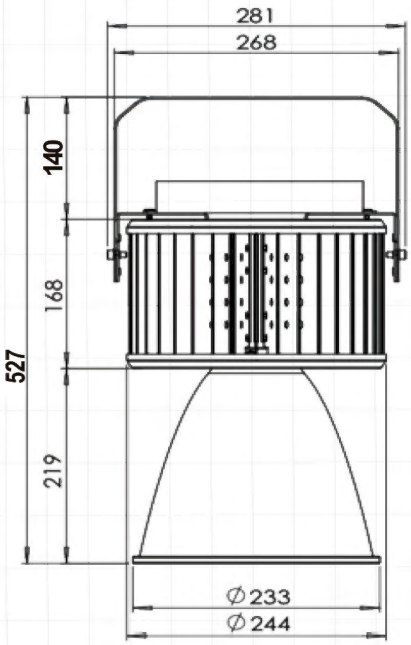
Front View
25º